B J - PROJEKT
BIURO PROJEKTÓW KOMUNIKACYJNYCH
03-570 Warszawa ul. Zamiejska 1/14
Tel. 602 433 808 e-mail: bj-projekt@wp.pl
NIP: 524-149-65-19 REGON: 142783160

PROJEKT BUDOWLANY

dla robót niewymagających pozwolenia na budowę

dla zadania:

Przebudowa drogi gminnej ulicy Podlaskiej na odcinku od ul. Akacjowej do ul. Brzozowej w Karczewie, Gmina Karczew

Na działkach nr. 22/1; 22/2; 23; 27; 50/1 OBR 23 OBR 2 501/5 OBR 25
jednostka ewidencyjna Karczew

STAROSTWO POWIATOWE
w OTWOCKU
Wydział Architektury i Budownictwa
05-400 Otwock, ul. Komunardów 10
tel./fax: 22 778 15 34

Niniejsze stanowi załącznik do pisma
z dnia 23.05.2018
znak AB.6743.3G3.2018

INWESTOR: **Gmina Karczew**
ul. Warszawska 28
05-480 Karczew

PROJEKTOWAŁ: inż. Jacek Krzysztofowicz
upr. nr MAZ/0242/POOD/09

inż. Jacek Krzysztofowicz
Uprawnienia budowlane do projektowania
bez ograniczeń w specjalności drogowej
nr ewid. MAZ/0242/POOD/09

27 grudnia 2017

B J - PROJEKT
BIURO PROJEKTÓW KOMUNIKACYJNYCH
03-570 Warszawa ul. Zamiejska 1/14
Tel. 602 433 808 e-mail: bj-projekt@wp.pl
NIP: 524-149-65-19 REGON: 142783160

SPIS ZAWARTOŚCI

OŚWIADCZENIE 3

1. OPIS TECHNICZNY 4

1.1. PRZEDMIOT OPRACOWANIA 4
1.2. PODSTAWOWE INFORMACJE I MATERIAŁY 4
1.3. STAN ISTNIEJĄCY 4
1.4. WARUNKI RUCHU 4
1.5. ROZWIĄZANIA PROJEKTOWE 5
1.6. ODWODNIENIE 5
1.7. GEOTECHNICZNE WARUNKI POSADOWIENIA OBIEKTU 5
1.8. NAWIERZCHNIA 5
1.9. ROBOTY TOWARZYSZĄCE 6

BIOZ 7
Orientacja 10
Uprawnienia projektanta 17
Zaświadczenie o przynależności do OIIB projektanta 18

Spis rysunków

Rys. 1 Zagospodarowanie terenu Podlaska. Skala 1:500 11
Rys. 1 Profil podłużny. Skala 1:50/1000 12
Rys. 3 Przekroje normalne. Skala 1:50 13
Rys. 4 Zjazdy. Skala 1:50 14
Rys. 5 Pochylnia na przejściu dla pieszych. Skala wg rys 15
Rys. 6 Szczegóły konstrukcyjne. Skala wg rys 16

Warszawa, grudzień 2017 r.

OŚWIADCZENIE

(z art. 20 ust. 4 - Prawo Budowlane)

Oświadczam, że przedłożona dokumentacja: *„Przebudowa drogi gminnej ulicy Podlaskiej na odcinku od ul. Akacjowej do ul. Brzozowej w Karczewie, Gmina Karczew"* jest wykonana zgodnie z obowiązującymi przepisami, normami i zasadami wiedzy technicznej oraz jest kompletna z punktu widzenia celu, któremu ma służyć.

.....

Podpis projektanta

1. OPIS TECHNICZNY

1.1. Przedmiot opracowania

Przedmiotem opracowania jest projekt wykonawczy przebudowy drogi gminnej ulicy Podlaskiej na odcinku od ul. Akacjowej do ul. Brzozowej w Karczewie w zakresie wykonania nawierzchni jezdni i chodników. Inwestorem jest Gmina Karczew, ul. Warszawska 28, 05-480 Karczew.

1.2. Podstawowe informacje i materiały

1) Podkłady geodezyjne w skali 1:500.
2) Wyniki własnej inwentaryzacji rejonu objętego projektem.
3) Ustawa z 21 marca 1985 r. o drogach publicznych, Dz. U. 204/2004, poz.2086.
4) Ustawa z dnia 7 lipca 1994. Prawo Budowlane, Dz. U. 207/2003, poz. 2016, z późniejszymi zmianami.
5) Rozporządzenie Ministra Transportu i Gospodarki Morskiej z dnia 2 marca 1999 r. w sprawie warunków technicznych, jakim powinny odpowiadać drogi publiczne i ich usytuowanie; Dz. U. 43/1999, poz. 430z późn. zm.
6) Dziennik ustaw Nr 120/2003 poz. 1133: Rozporządzenie Ministra Infrastruktury z dnia 3 lipca 2003 r. w sprawie szczegółowego zakresu i formy projektu budowlanego.
7) Polskie normy i normy branżowe.
8) Uzgodnienia i konsultacje dokonane z Inwestorem i odnośnymi władzami.

1.3. Stan istniejący

Przedmiotowa ulica zlokalizowana jest na terenie miasta Karczew. W/w. ulica stanowi drogę gminną, w zarządzie Gminy Karczew. W stanie istniejącym ulica Podlaska częściowo wyposażona jest w jezdnie z betonowych płyt typu „jumbo", a częściowo stanowi nieurządzoną drogę żwirową zmiennej szerokość w zakresie 5,0 do 6,0 m.

W pasie drogowym znajduje się istniejące uzbrojenie terenu: sieć wodociągowa, sieć kanalizacji sanitarnej, sieć gazowa, kable i sieci energetyczne, kable i sieci teletechniczne.

1.4. Warunki ruchu

Przedmiotowa ulica stanowi obsługę komunikacyjną okolicznej zabudowy jednorodzinnej i usługowej. Połączenie ulicy Podlaskiej z ulicą Brzozową, realizowane jest za pomocą skrzyżowania zwykłego. Ruch pieszy odbywa się po ulicy.

1.5. Rozwiązania projektowe

Projektowana przebudowa polega na wykonaniu nowej nawierzchni jezdni z mieszanki mineralno-asfaltowej o szerokości 5,50 m z jednostronnym spadkiem poprzecznym 2%. W ramach przebudowy przewiduje się wykonanie chodnika w dostosowaniu do nowego układu wysokościowego nawierzchni. Chodniki o zmiennych szerokościach w zakresie 1,30 do 2,45 m z betonowej kostki brukowej i jednostronnym spadkiem poprzecznym 2%. Niweletę jezdni dostosowano do istniejącego usytuowania wysokościowego ulicy z nieznacznymi korektami wynikającymi z uzyskania odpowiednich pochyleń podłużnych. Rzędne wysokościowe dostosowano do istniejącego zagospodarowania ulicy.

1.6. Odwodnienie

Ze względu na brak kanalizacji deszczowej w uzgodnieniu z Inwestorem zaprojektowano odwodnienie powierzchniowe, które uzyskuje się dzięki odpowiednim pochyleniom podłużnym i poprzecznym nawierzchni. Woda odprowadzana będzie na pobocza gruntowe ukształtowane w formie muld. Woda zgromadzona w muldach będzie powoli parować i wsiąkać w ziemię w sposób naturalny, filtrując przez darń (trawę z korzeniami) i warstwy gruntu w podłożu. Pozwoli to na jej oczyszczenie, zanim dotrze do zwierciadła wody gruntowej. Taki sposób usuwania wody z jezdni, chodników i ścieżki rowerowej spełnia wymagania ochrony środowiska.

1.7. Geotechniczne warunki posadowienia obiektu

Badania geotechniczne wykazały występowanie w podłożu piasków grubo i średnioziarnistych o uogólnionym stopniu plastyczności I_D = 0,50. Nawiercone zwierciadło wody gruntowej na głębokości 3,7 m. Projektowany obiekt należy do pierwszej kategorii geotechnicznej. W podłożu występują proste warunki gruntowe. Zgodnie z obowiązującymi przepisami dla przedmiotowego obiektu nie ma konieczności wykonywania dokumentacji geologiczno-inżynierskiej.

1.8. Nawierzchnia

W uzgodnieniu z Inwestorem przyjęto następujące rozwiązania konstrukcji nawierzchni :

Nawierzchni jezdni wszystkich ulic KR2

- warstwa ścieralna AC8S	gr. 4.0 cm
- warstwa wiążąca AC11W	gr. 8.0 cm
- podbudowa zasadnicza z kruszywa łamanego 0/31,5	gr. 20.0 cm
- warstwa mrozoochronna z pospółki	gr. 20.0 cm
	RAZEM 52.0 cm

Podłoże stanowią grunty rodzimy zakwalifikowane do grupy G1

Nawierzchnia chodników

- warstwa z betonowej kostki brukowej	gr. 8,0 cm
- podsypka cementowo-piaskowa 1:4	gr. 4,0 cm
- podbudowa zasadnicza z pospółki	gr. 10,0 cm
	RAZEM 22.0 cm

Nawierzchnia zjazdów

- warstwa z betonowej kostki brukowej	gr. 8.0 cm
- podsypka cementowo-piaskowa 1:4	gr. 4.0 cm
- podbudowa zasadnicza z kruszywa łamanego 0/63	gr. 20.0 cm
- warstwa mrozoochronna z pospółki	gr. 20.0 cm
	RAZEM 52.0 cm

Podstawowe materiały

Kostka betonowa jednowarstwowa wibroprasowana. Kostka betonowa na zjazdy częściowo z rozbiórki istniejącej nawierzchni.

Podbudowa z kruszywa łamanego stabilizowanego mechanicznie – wg PN-84/S-96023

Krawężniki uliczne 15x30 betonowe, wibroprasowane, dwuwarstwowe, na ławie z betonu C 12/15. Obrzeża betonowe 8x30 cm.

Wysokość krawężników:

- wystających - 12.0 cm,
- obniżonych (przy przejściach dla pieszych i zjazdach) - 2.0 cm .

1.9. Roboty towarzyszące

Do robót ziemnych przystąpić po uprzednim, dokładnym zlokalizowaniu istniejącego uzbrojenia. Prace w obrębie urządzeń podziemnych wykonywać ręcznie z zachowaniem szczególnej ostrożności.

W przypadku stwierdzenia oddalenia istniejącego gazociągu od projektowanego krawężnika o odległość mniejszą niż 0,5 m należy na gazociągu zamontować rurę ochronną z PE100 o odpowiedniej średnicy zgodnie z warunkami określonymi w normach PN-91/M-34501 Skrzyżowania gazociągów z przeszkodami terenowymi, ZN-G/3150-Rury PE,

Należy zwrócić uwagę na ochronę znaków geodezyjnych.

Na zakończenie robót drogowych należy napotkane elementy armatury urządzeń podziemnych wyregulować do poziomu sąsiednich nawierzchni, uporządkować teren oraz założyć zieleńce.

INFORMACJA DOTYCZĄCA BEZPIECZEŃSTWA I OCHRONY ZDROWIA

zgodnie z

Rozporządzeniem Ministra Infrastruktury z dnia 23 czerwca 2003 r. w sprawie informacji dotyczącej bezpieczeństwa i ochrony zdrowia (Dz.U.Nr 120, poz.1126)

dla obiektu

Przebudowa drogi gminnej ulicy Podlaskiej na odcinku od ul. Akacjowej do ul. Jagodne w Karczewie, Gmina Karczew

Inwestor: **Gmina Karczew**
ul. Warszawska 28
05-480 Karczew

27 grudnia 2017 r

1. *Zakres i kolejność wykonania robót dla całego zamierzenia budowlanego*

a) Przebudowa

- rozbiórka istniejących nawierzchni jezdni z płyt betonowych,
- wyprofilowanie i zagęszczenie podłoża gruntowego
- korytowanie pod krawężniki z ławą,
- korytowanie pod nawierzchnię jezdni
- ustawienie krawężników betonowych 15x30 cm na ławie,
- ułożenie warstwy mrozoochronnej
- ułożenie podbudowy z kruszywa łamanego
- ułożenie nawierzchni z betonu asfaltowego
- ułożenie nawierzchni z betonowej kostki brukowej chodników.

2. *Wykaz istniejących obiektów budowlanych*

Zabudowa jednorodzinna.

3. *Wykaz elementów zagospodarowania terenu, które mogą stwarzać zagrożenie bezpieczeństwa i zdrowia ludzi.*

- sieć energetyczna,
- sieć gazowa,
- sieć telekomunikacyjna
- sieć wodociągowa
- sieć kanalizacyjna

4. *Wskazania dotyczące przewidywanych zagrożeń występujących podczas realizacji robót budowlanych, określające skalę i rodzaje zagrożeń oraz miejsce i czas ich wystąpienia.*

a) Prace w rejonie skrzyżowań z kablami energetycznymi, siecią gazową, wodociągową i kanalizacyjną.
b) Roboty ziemne.
c) Prace rozbiórkowe wykonywane za pomocą maszyn budowlanych.
d) Obsługa wszelkich urządzeń budowlanych.
e) Silne wiatry i huragany.

5. *Wskazanie sposobu prowadzenia instruktażu pracowników przed przystąpieniem do realizacji robót szczególnie niebezpiecznych.*

Niedopuszczalne jest aby do pracy przystąpił pracownik nie posiadający wymaganych kwalifikacji lub potrzebnych umiejętności do jej wykonania. Każdy pracownik przystępujący do pracy powinien znać przepisy oraz zasady bezpieczeństwa i higieny pracy.

Pracodawca ma obowiązek zapewnić należyte przeszkolenie pracownika z zakresu bezpieczeństwa i higieny pracy przed dopuszczeniem go do pracy, a także zapewnić prowadzenie okresowych szkoleń w tym zakresie.

Szkolenie wstępne obejmuje: instruktaż ogólny, instruktaż stanowiskowy, szkolenie podstawowe. Odbycie instruktażu podstawowego i ogólnego powinno być odnotowane w aktach osobowych i potwierdzone na piśmie przez pracownika. Szkolenie podstawowe powinno być zakończone egzaminem sprawdzającym. Szkolenie okresowe obowiązuje osoby objęte szkoleniem podstawowym.

Pracownicy zatrudnieni na stanowiskach robotniczych przechodzą szkolenia okresowe (w formie instruktażu) nie rzadziej niż raz na trzy lata, a na stanowiskach związanych z dużym ryzykiem wystąpienia wypadku nie rzadziej niż raz na rok.

Osoby, zatrudnione na stanowiskach kierowniczych (np. mistrzowie, kierownicy) podlegają szkoleniom nie rzadziej niż raz na sześć lat.

Szkolenia okresowe powinny być zakończone egzaminami sprawdzającymi.

Bardzo ważnym aspektem szkoleń pracowników jest dostosowanie wszystkich rodzajów szkoleń w dziedzinie bezpieczeństwa i higieny pracy w zakresie formy i treści odpowiadającym specyfice i uciążliwości na określonych stanowiskach pracy.

Niezależnie od ukończonych szkoleń, zatrudnieni przy wykonywaniu robót ziemnych (wykopów) szczególnie operatorzy maszyn budowlanych, winni zachować szczególną ostrożność ze względu na możliwość występowania urządzeń podziemnych nie zaznaczonych na mapie geodezyjnej mimo jej aktualizacji. Należy zachować również ostrożność w czasie wbudowywaniu warstw podbudowy, układaniu warstw z kostki i warstw nawierzchni bitumicznej, a także ze względu na wagę w czasie demontażu i montażu krawężników.

6. ***Wskazanie środków technicznych i organizacyjnych zapobiegających niebezpieczeństwom wynikającym z wykonywania robót budowlanych w strefach szczególnego zagrożenia zdrowia lub w ich sąsiedztwie, w tym zapewniających bezpieczną i sprawną komunikację umożliwiającą szybką ewakuację na wypadek pożaru, awarii i innych zagrożeń.***

a) Instruktaż pracowników.
b) Rozmieszczenie urządzeń przeciwpożarowych wraz z drogami dojazdowymi (sąsiednie ulice)
c) Rozmieszczenie sprzętu ratunkowego (apteczki, itp.)
d) Rozmieszczenie i oznaczenie granic obszarów wewnętrznych i zewnętrznych stref pracy sprzętu mechanicznego i pomocniczego,
e) Rozwiązanie układów komunikacyjnych, transportowych na potrzeby budowy oraz ogrodzenie budowy z uwzględnieniem możliwości komunikacji do przyległych posesji
f) Wykonanie oznakowania robót zgodnie z projektem czasowej organizacji ruchu.

ORIENTACJA

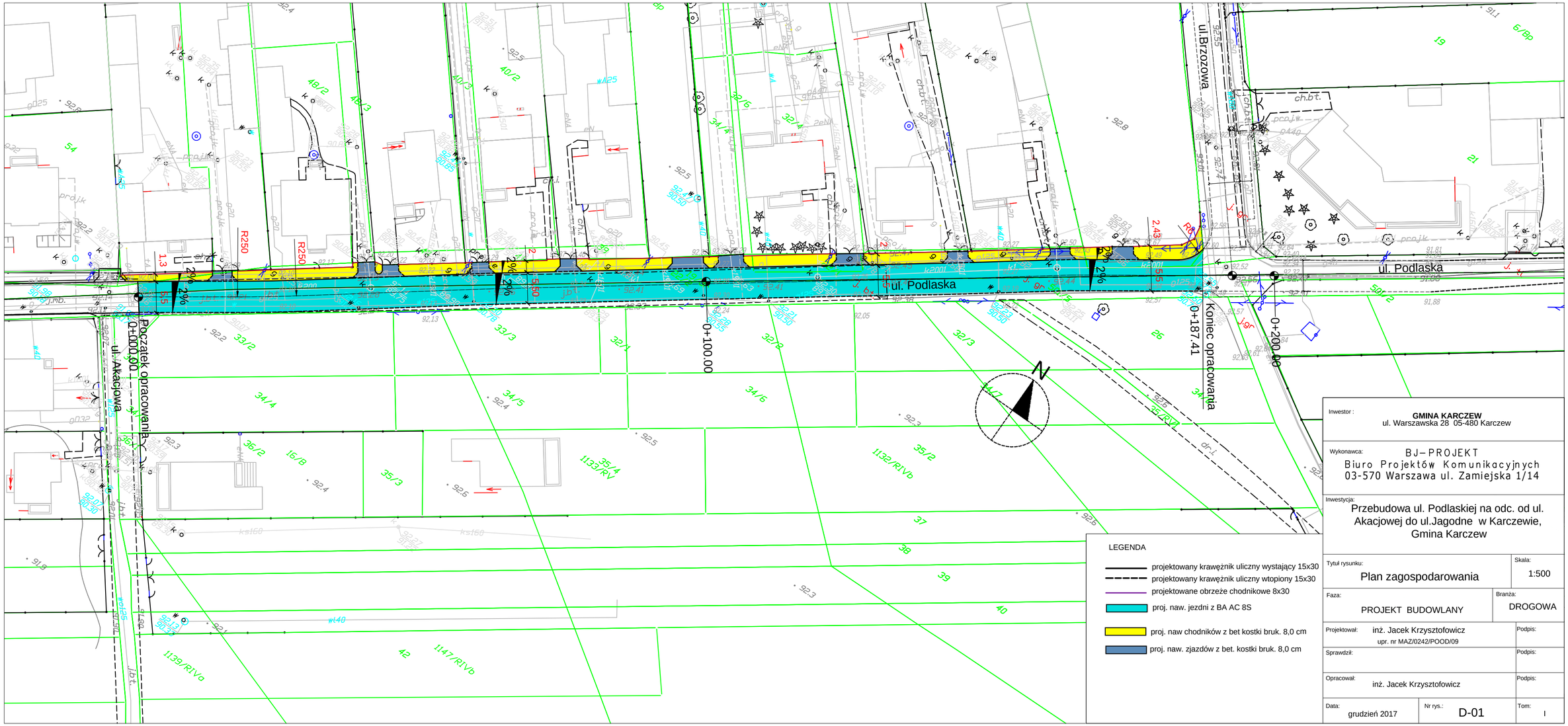

Inwestor :
GMINA KARCZEW
ul. Warszawska 28 05-480 Karczew

Wykonawca:
BJ–PROJEKT
Biuro Projektów Komunikacyjnych
03-570 Warszawa ul. Zamiejska 1/14

Inwestycja:
Przebudowa ul. Podlaskiej na odc. od ul. Akacjowej do ul.Jagodne w Karczewie, Gmina Karczew

Tytuł rysunku: Plan zagospodarowania
Skala: 1:500

Faza: PROJEKT BUDOWLANY
Branża: DROGOWA

Projektował: inż. Jacek Krzysztofowicz
upr. nr MAZ/0242/POOD/09
Podpis:

Sprawdził:
Podpis:

Opracował: inż. Jacek Krzysztofowicz
Podpis:

Data: grudzień 2017
Nr rys.: D-01
Tom: I

Przekrój normalny ul. Podlaskiej na odcinku 0+000 do 0+187,41

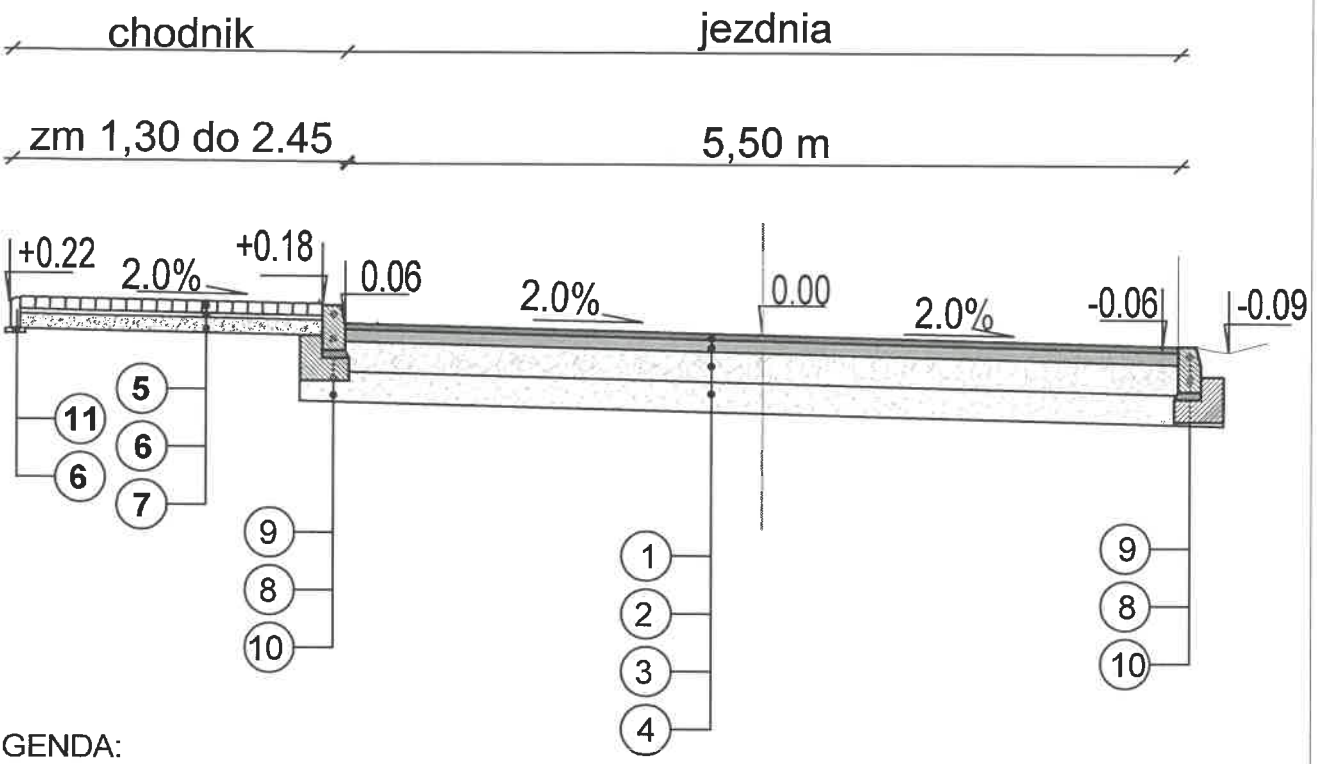

LEGENDA:

1. warstwa ścieralna mieszanka AC8S gr.4 cm
2. warstwa wiążąca mieszanka AC11W gr. 8 cm,
3. podbudowa zasadnicz z kruszywa łamanego 0/31,5 stabilizowanego mechanicznie gr. 20 cm
4. warstwa mrozoochronna z pospólki gr 20 cm,,
5. betonowa kostka brukowa gr. 8 cm,
6. podsypka cementowo-piaskowa 1:4 gr. 4cm,
7. podbudowa zasadnicza z pospólki gr. 10 cm
8. podsypka cementowo-piaskowa 1:4 gr. 5cm,
9. krawężnik betonowy 15x30x100cm
10. ława z betonu C12/15
11. obrzeże betonowe 8x30x100cm

Inwestor :	**GMINA KARCZEW** ul. Warszawska 28 05-480 Karczew	
Wykonawca:	BJ–PROJEKT Biuro Projektów Komunikacyjnych 03-570 Warszawa ul. Zamiejska 1/14	
Inwestycja:	Przebudowa ul. Podlaskiej na odc. od ul. Akacjowej do ul.Jagodne w Karczewie, Gmina Karczew	
Tytuł rysunku: Przekroje normalne		Skala: 1:50
Faza: PROJEKT BUDOWLANY		Branża: DROGOWA
Projektował: inż. Jacek Krzysztofowicz upr. nr MAZ/0242/POOD/09		Podpis:
Sprawdził:		Podpis:
Opracował: inż. Jacek Krzysztofowicz		Podpis:
Data: grudzień 2017	Nr rys.: D-03	Tom: I

ZJAZDY
SKALA 1:50

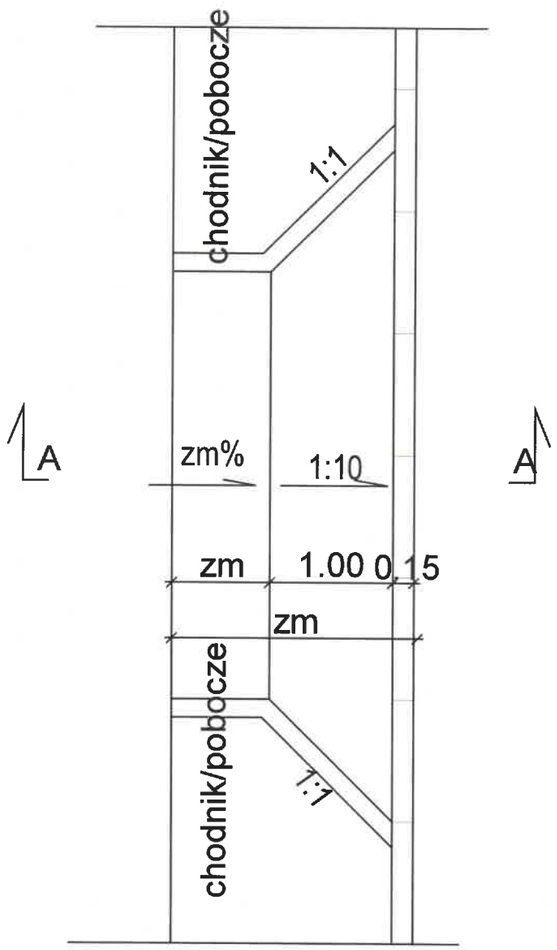

A-A

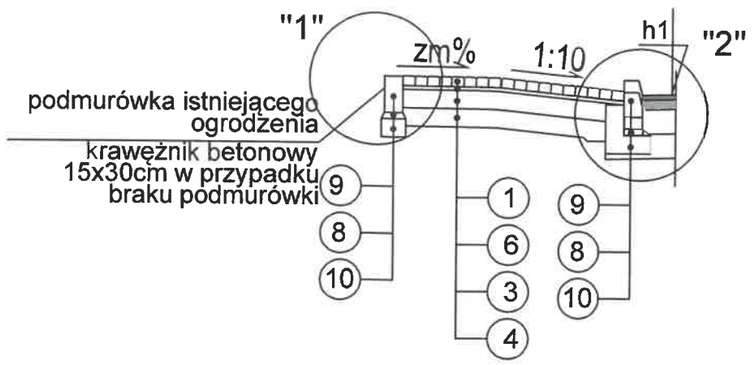

SZCZEGÓŁY KONSTRUKCYJNE
SKALA 1:20

SZCZEGÓŁ POŁĄCZENIA NAWIERZCHNI ZJAZDU I CHODNIKA

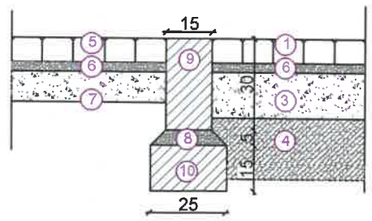

SZCZEGÓŁ POŁĄCZENIA NAWIERZCHNI ZJAZDU I JEZDNI

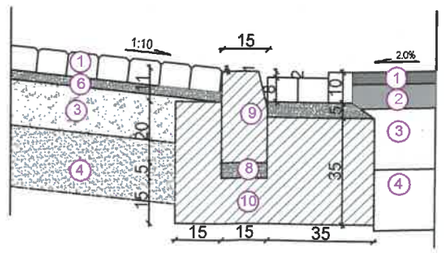

LEGENDA:
1. warstwa ścieralna mieszanka AC8S gr.4 cm
2. warstwa wiążąca mieszanka AC11W gr. 8 cm,
3. podbudowa zasadnicz z kruszywa łamanego 0/31,5, stabilizowanego mechanicznie gr. 20 cm
4. warstwa mrozoochronna z pospółki gr 20 cm,,
5. betonowa kostka brukowa gr. 8 cm,
6. podsypka cementowo-piaskowa 1:4 gr. 4cm,
7. podbudowa zasadnicza z pospółki gr. 10 cm
8. podsypka cementowo-piaskowa 1:4 gr. 5cm,
9. krawężnik betonowy 15x30x100cm
10. ława z betonu C12/15
11. obrzeże betonowe 8x30x100cm

Inwestor :	**GMINA KARCZEW** ul. Warszawska 28 05-480 Karczew	
Wykonawca:	BJ–PROJEKT Biuro Projektów Komunikacyjnych 03-570 Warszawa ul. Zamiejska 1/14	
Inwestycja:	Przebudowa ul. Podlaskiej na odc. od ul. Akacjowej do ul.Jagodne w Karczewie, Gmina Karczew	
Tytuł rysunku:	Zjazdy	Skala: wg rys
Faza:	PROJEKT BUDOWLANY	Branża: DROGOWA
Projektował:	inż. Jacek Krzysztofowicz upr. nr MAZ/0242/POOD/09	Podpis:
Sprawdził:		Podpis:
Opracował:	inż. Jacek Krzysztofowicz	Podpis:
Data: grudzień 2017	Nr rys.: D-04	Tom: I

Pochylnia na chodniku przy przejsciu dla pieszych - widok z góry
skala 1:50

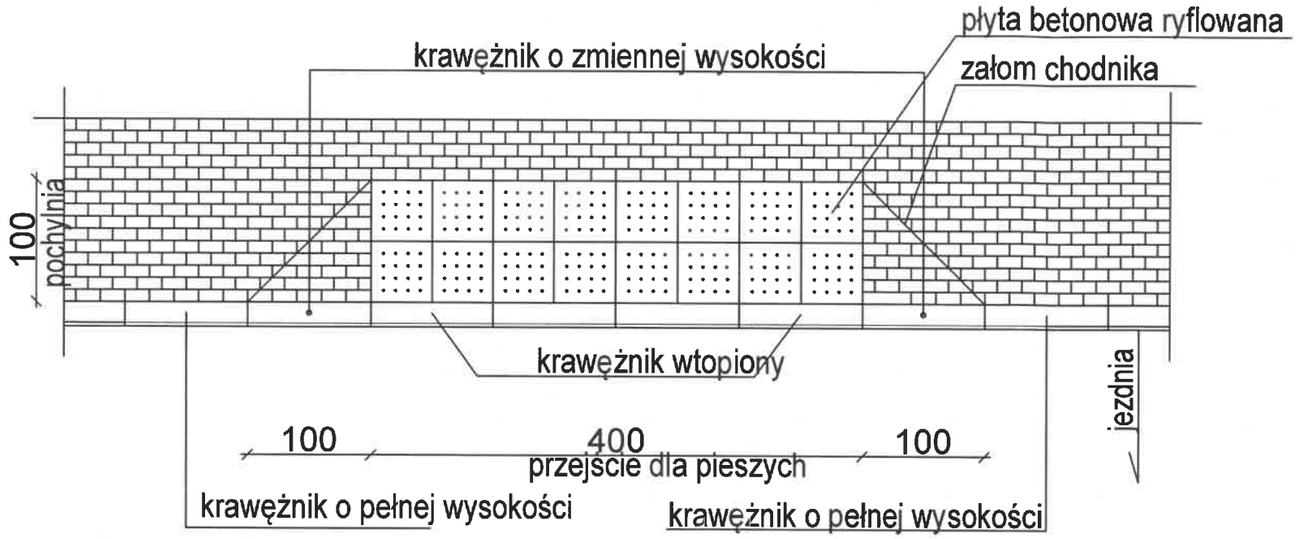

LEGENDA:
1. betonowa kostka brukowa gr.8 cm
2. podsypka cementowo - piaskowa gr. 5 cm,
3. podbudowa zasadnicz z kruszywa łamanego 0/31,5 stabilizowanego mechanicznie gr. 20 cm
4. warstwa mrozoochronna z pospólki gr 20 cm,,
5. betonowa kostka brukowa gr. 6 cm,
6. podsypka cementowo-piaskowa 1:4 gr. 3cm,
7. podbudowa zasadnicza z pospólki gr. 10 cm
8. podsypka cementowo-piaskowa 1:4 gr. 5cm,
9. krawżnik betonowy 15x30x100cm
10. ława z betonu B15
11. obrzeże betonowe 8x30x100cm

Pochylnia na dojściu do przejścia dla pieszych - przekrój
skala 1:10

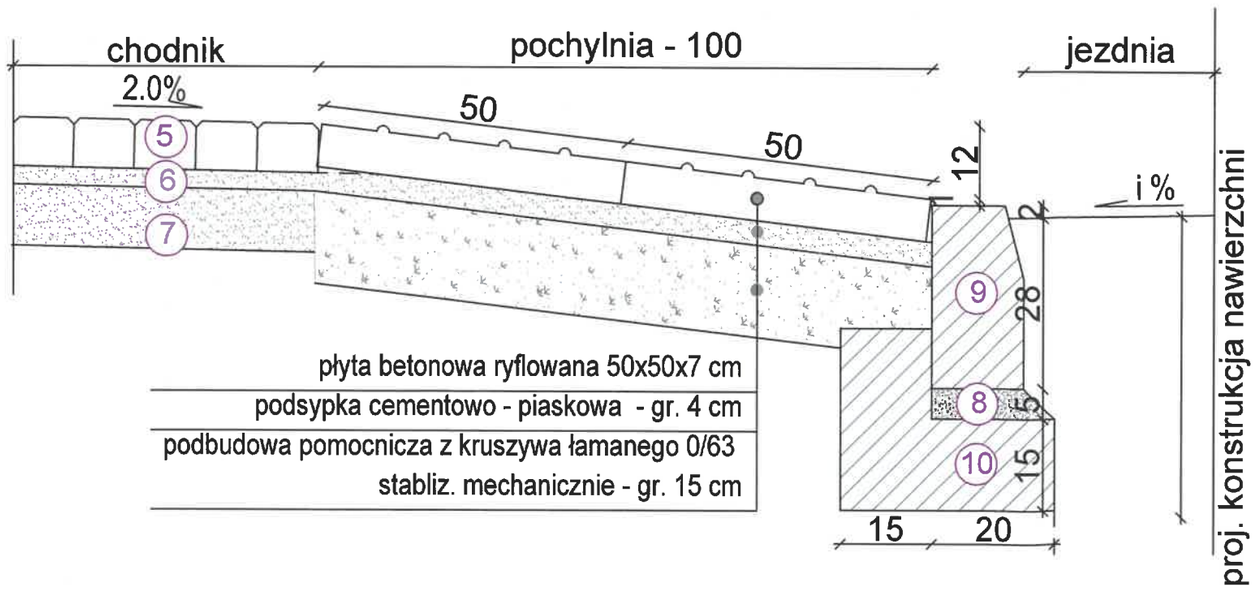

Inwestor :	**GMINA KARCZEW** ul. Warszawska 28 05-480 Karczew
Wykonawca:	BJ– PROJEKT Biuro Projektów Komunikacyjnych 03-570 Warszawa ul. Zamiejska 1/14
Inwestycja:	Przebudowa ul. Podlaskiej na odc. od ul. Akacjowej do ul.Jagodne w Karczewie, Gmina Karczew
Tytuł rysunku: Przejścia dla pieszych	Skala: wg rys
Faza: PROJEKT BUDOWLANY	Branża: DROGOWA
Projektował: inż. Jacek Krzysztofowicz upr. nr MAZ/0242/POOD/09	Podpis:
Sprawdził:	Podpis:
Opracował: inż. Jacek Krzysztofowicz	Podpis:
Data: grudzień 2017 / Nr rys.: D-05	Tom: I

SZCZEGÓŁY KONSTRUKCYJNE
SKALA 1:20

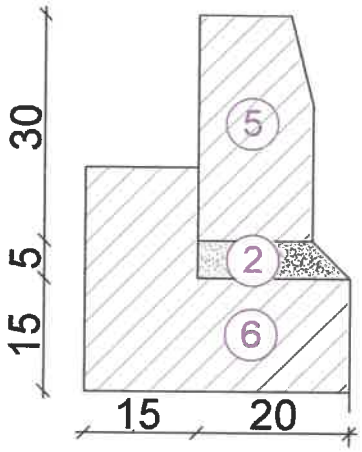

SZCZEGÓŁ
obrzeże betonowe

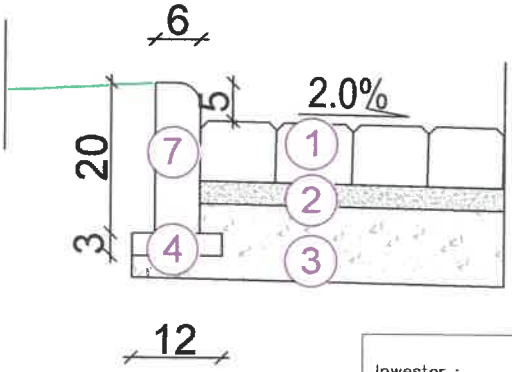

LEGENDA:
1. betonowa kostka brukowa gr.8 cm
2. podsypka cementowo - piaskowa gr.4 cm,
3. warstwa mrozoochronna z pospółki gr 10 cm,
4. podsypka cementowo-piaskowa 1:4 gr. 5cm
5. krawężnik betonowy 15x30x100cm
6. ława z betonu C12/15
7. obrzeże betonowe 8x30x100cm

Inwestor :	**GMINA KARCZEW** ul. Warszawska 28 05-480 Karczew	
Wykonawca:	BJ-PROJEKT Biuro Projektów Komunikacyjnych 03-570 Warszawa ul. Zamiejska 1/14	
Inwestycja:	Przebudowa ul. Podlaskiej na odc. od ul. Akacjowej do ul.Jagodne w Karczewie, Gmina Karczew	
Tytuł rysunku:	Szczegóły konstrukcyjne	Skala: 1:10
Faza:	PROJEKT BUDOWLANY	Branża: DROGOWA
Projektował:	inż. Jacek Krzysztofowicz upr. nr MAZ/0242/POOD/09	Podpis:
Sprawdził:		Podpis:
Opracował:	inż. Jacek Krzysztofowicz	Podpis:
Data: grudzień 2017	Nr rys.: D-06	Tom: I

MAZOWIECKA
OKRĘGOWA
I Z B A
INŻYNIERÓW
BUDOWNICTWA

sygn. akt. MAZ/7131/ 514 /09 /D

Warszawa, dnia 30 grudnia 2009 r.

DECYZJA

Na podstawie art. 11 ust. 1 i art. 24 ust. 1 pkt 2 ustawy z dnia 15 grudnia 2000 r. o samorządach zawodowych architektów, inżynierów budownictwa oraz urbanistów (Dz.U. z 2001 r. Nr 5 poz. 42 z późn. zm.), art. 12 ust. 1 pkt 1 i 5, ust. 3, art. 13 ust. 1 pkt 1, ust. 4, art. 14 ust. 1 pkt 2 a) ustawy z dnia 7 lipca 1994 r. – Prawo budowlane (tekst jedn.: Dz.U. z 2006 r. Nr 156 poz. 1118 z późn. zm.) w związku z art. 5 ustawy z dnia 28 lipca 2005 r. o zmianie ustawy – Prawo budowlane oraz o zmianie niektórych innych ustaw (Dz.U. nr 163 poz. 1364) oraz § 11 ust. 1 pkt 1, § 15, § 18 ust. 1 rozporządzenia Ministra Transportu i Budownictwa z dnia 28 kwietnia 2006 r. w sprawie samodzielnych funkcji technicznych w budownictwie (Dz.U. Nr 83 poz. 578 późn. zm.)

Okręgowa Komisja Kwalifikacyjna
Mazowieckiej Okręgowej Izby Inżynierów Budownictwa:
nadaje

Panu Jackowi Krzysztofowi Krzysztofowicz

inżynierowi
urodzonemu dnia 21 maja 1968 roku w Warszawie, synowi Krzysztofa

UPRAWNIENIA BUDOWLANE
nr MAZ/0242/POOD/09

do projektowania bez ograniczeń
w specjalności drogowej

UZASADNIENIE

W związku z uwzględnieniem w całości żądania strony, na podstawie art. 107 § 4 Kodeksu postępowania administracyjnego odstępuje się od uzasadniania decyzji.

Szczegółowy zakres nadanych uprawnień został opisany na odwrocie niniejszej decyzji.

POUCZENIE

1.Zgodnie z art. 12 ust. 7 ustawy – Prawo budowlane, podstawę do wykonywania samodzielnych funkcji technicznych w budownictwie stanowi wpis do centralnego rejestru, prowadzonego przez Głównego Inspektora Nadzoru Budowlanego oraz wpis na listę członków właściwej izby samorządu zawodowego.

2. Od niniejszej decyzji służy odwołanie do Krajowej Komisji Kwalifikacyjnej Polskiej Izby Inżynierów Budownictwa w Warszawie za pośrednictwem Okręgowej Komisji Kwalifikacyjnej Mazowieckiej Okręgowej Izby Inżynierów Budownictwa w Warszawie, w terminie 14 dni od dnia jej doręczenia.

Skład Orzekający

1/ mgr inż. Krzysztof Latoszek .....

2/ mgr inż. Irena Churska .....

3/ mgr inż. Krzysztof Booss .....

Szczegółowy zakres uprawnień
do projektowania bez ograniczeń

w specjalności drogowej

I. Na mocy art. 12 ust. 1 pkt 1 i 5 oraz art. 13 ust. 1 pkt 1 i ust. 4 ustawy - Prawo budowlane, w zakresie objętym wyżej wymienioną specjalnością, niniejsze uprawnienia stanowią podstawę do:
1/ projektowania, sprawdzania projektów architektoniczno-budowlanych i sprawowania nadzoru autorskiego,
2/ sprawowania kontroli technicznej utrzymania obiektów budowlanych.

II. Na mocy § 15 rozporządzenia Ministra Transportu i Budownictwa z dnia 28 kwietnia 2006 r. w sprawie samodzielnych funkcji technicznych w budownictwie, niniejsze uprawnienia budowlane uprawniają do:
sporządzania projektu zagospodarowania działki lub terenu, w zakresie tej specjalności.

III. Na mocy § 18 ust. 1 rozporządzenia Ministra Transportu i Budownictwa z dnia 28 kwietnia 2006 r. w sprawie samodzielnych funkcji technicznych w budownictwie, niniejsze uprawnienia budowlane uprawniają do:
projektowania obiektu budowlanego, takiego jak:
1/ droga, w rozumieniu przepisów o drogach publicznych, z wyłączeniem drogowych obiektów inżynierskich oprócz przepustów;
2/ droga dla ruchu i postoju statków powietrznych oraz przepust.

Otrzymują:
1. Pan Jacek Krzysztof Krzysztofowicz
   ul. Groszkowskiego 5 m. 73
   03-475 Warszawa
2. Główny Inspektor Nadzoru Budowlanego
3. a/a

POLSKA
IZBA
INŻYNIERÓW
BUDOWNICTWA

Zaświadczenie

o numerze weryfikacyjnym:

MAZ-QZE-9P4-9KW *

Pan JACEK KRZYSZTOF KRZYSZTOFOWICZ o numerze ewidencyjnym MAZ/BD/0202/10
adres zamieszkania ul. GROSZKOWSKIEGO 5 m. 73, 03-475 WARSZAWA
jest członkiem Mazowieckiej Okręgowej Izby Inżynierów Budownictwa i posiada wymagane ubezpieczenie od odpowiedzialności cywilnej.
Niniejsze zaświadczenie jest ważne od 2017-04-01 do 2018-03-31.

Zaświadczenie zostało wygenerowane elektronicznie i opatrzone bezpiecznym podpisem elektronicznym weryfikowanym przy pomocy ważnego kwalifikowanego certyfikatu w dniu 2017-04-07 roku przez:

Mieczysław Grodzki, Przewodniczący Rady Mazowieckiej Okręgowej Izby Inżynierów Budownictwa.

(Zgodnie art. 5 ust 2 ustawy z dnia 18 września 2001 r. o podpisie elektronicznym (Dz. U. 2001 Nr 130 poz. 1450) dane w postaci elektronicznej opatrzone bezpiecznym podpisem elektronicznym weryfikowanym przy pomocy ważnego kwalifikowanego certyfikatu są równoważne pod względem skutków prawnych dokumentom opatrzonym podpisami własnoręcznymi.)

* Weryfikację poprawności danych w niniejszym zaświadczeniu można sprawdzić za pomocą numeru weryfikacyjnego zaświadczenia na stronie Polskiej Izby Inżynierów Budownictwa www.piib.org.pl lub kontaktując się z biurem właściwej Okręgowej Izby Inżynierów Budownictwa.